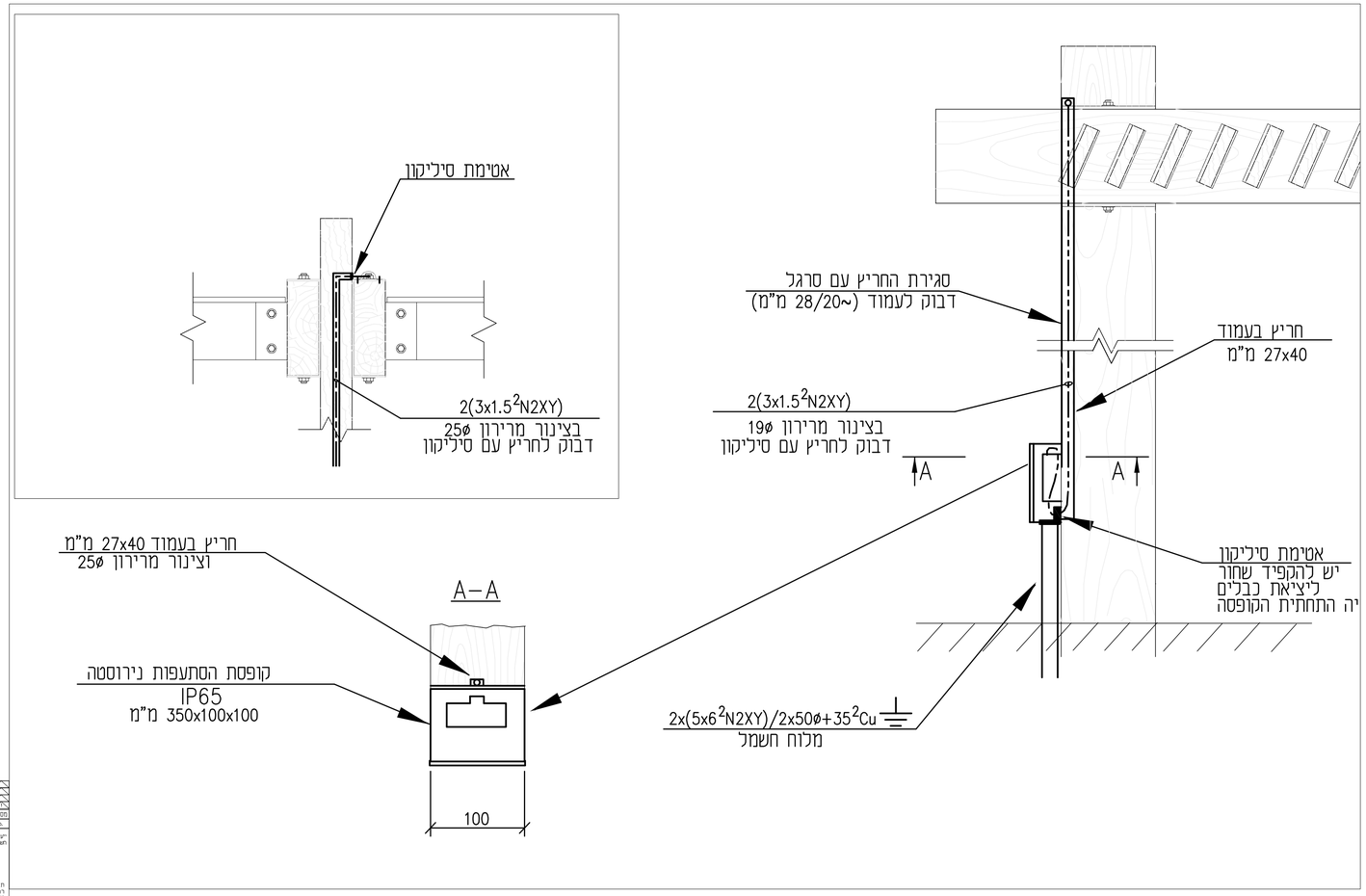

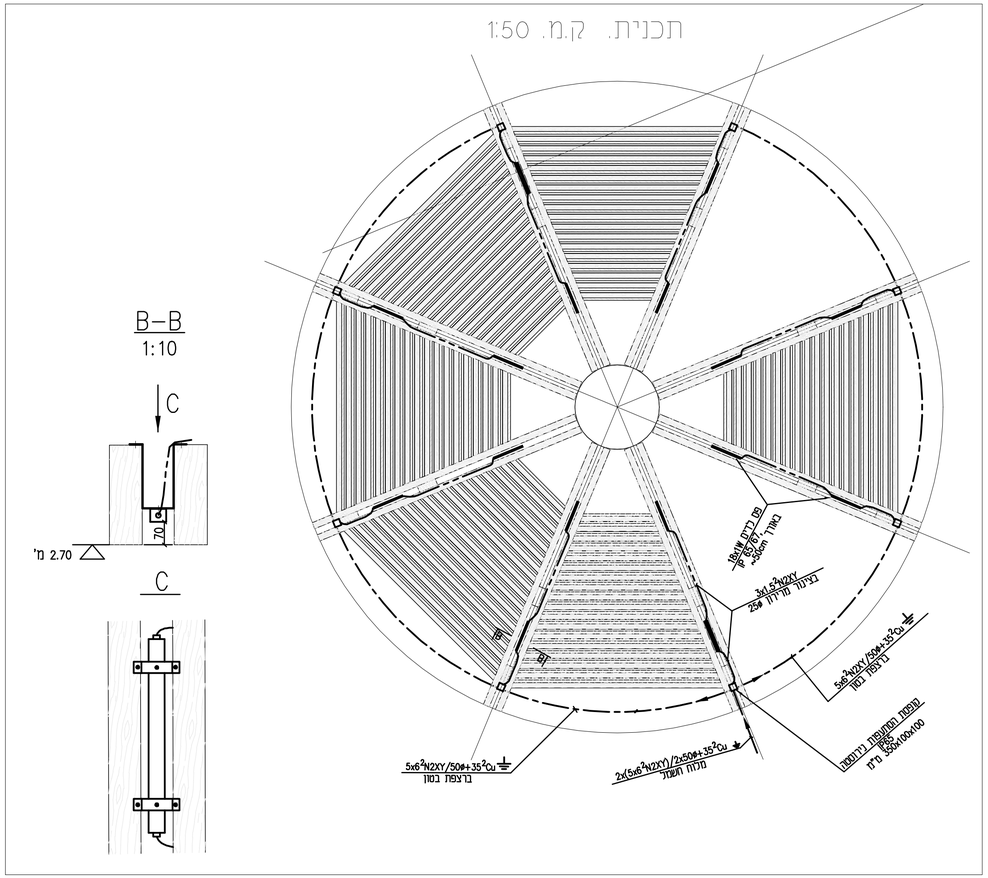

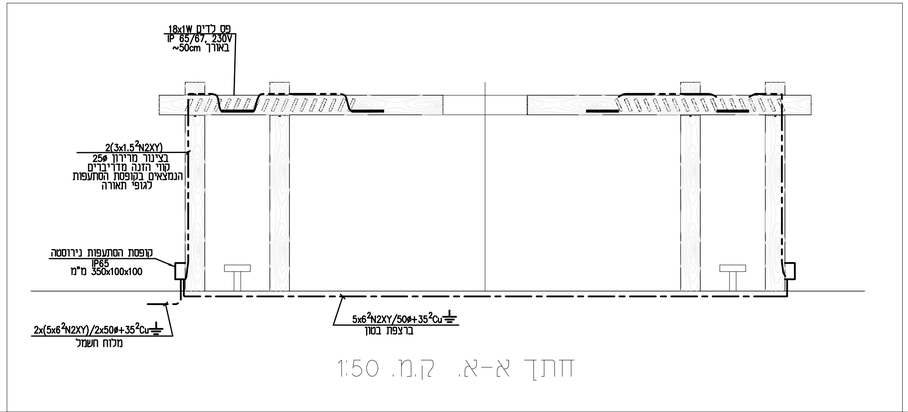

Vis:						Client:						על"ח:
												ת פ ו צ ה
תאריך Date	מס' Qt.	תאריך Date	מס' Qt.	תאריך Date	מס' Qt.							Distribution
15.03.10	1	12.05.10	1	26.11.09	1							נדי דוד/מרק
				13.05.10	1							אלינ אינשל-מלבו"ש
				16.05.10	1							יואל הנצ'יג-יב אלה
				27.6.10	1							נדי דוד/מרק

12.01.10	עדכון פירוט קופסת ההתעפות עפ"פ נ.מ.ר. ומ"ע		
תאריך Date	הערות Revisions	מס' No.	

LIGHTING & ELECTRICAL ENGINEERING CONSULTANTS

יועץ תכנון מתכנני תאורה וחשמל

רמאור בע"מ RAMOR LTD.

TEL-AVIV 14 Prof. Shore St.
Tel. No. 03-6052170
Fax. No. 03-5442737
E-MAIL ADDRESS: ina-ik@ramor.co.il

תל - אביב רח' פרופ' שור 14
טל'
פקס
דואר אלקטרוני

JOB NAME	אינת - כיכר יותם	שם הפרויקט	
DRAWING NAME	תאורת רחבה עליונה	נושא התכנית	
DRAWING NO.	5044-P01	מספר התכנית	
Approved by: 23.05.10 אבנים		29.11.09 אבנים	שרטט
Done by: 23.05.10 אלה		29.11.09 אלה	בוצע

עבור For	תאריך Date	מס' Name	תאריך Date	מס' Name	תאריך Date	מס' Name	מס' No.
		בבוצע Done		לפיקוח Review		לביצוע Issued for Const.	1 מהדורה Issue

SCALE: As for side sheets

הפבנא אמור לבדיקה הנדסית והתאמת נמשם. עליו להודיע למתכנן/מפתח על כל אי-התאמה ולקבל הוראותיו בטרם יחוד בעבודה.

File Name: | מס' הגליון Sheet Size: | מס' הגליון Sheet No. | Cm.